LIPOVICA montážní balíček pro PLANO, ORION, SOLAR, BLITZ

» Topení a ohřev vody » Článkové radiátory

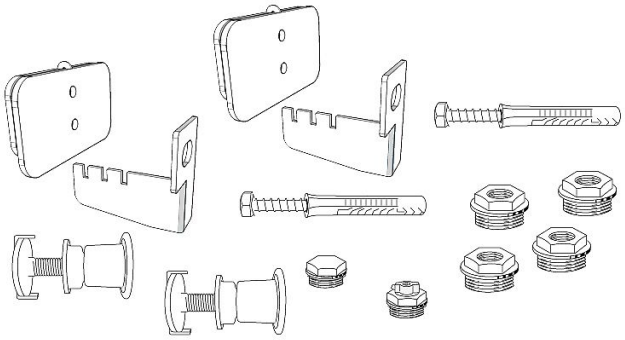

Objednací kód	LIPSMOB
Malé balení	1,00
Výrobce	LIPOVICA
Jednotka	ks

Prodejna Masná:	Není skladem
Prodejna Slovinská:	Není skladem

Výrobce	LIPOVICA